Tapis à Mailles

Les Brins EZ

Mettre sans fin vos tapis à mailles ne sera jamais plus comme avant.

- ✓ **Le brin « EZ » élimine le tricotage, par laçage d'une maille entre les espaces sur toute la largeur du tapis.**
- ✓ **Ce système révolutionnaire permet de fermer vos tapis 20 plus vite.**
- ✓ **Supprimez les temps d'immobilisation des convoyeurs, réparez instantanément après un incident, et réalisez une mise sans fin, dont la durée de vie sera identique à celle du tapis lui-même.**
- ✓ **Réduction des temps d'intervention, garantie de sécurité.**

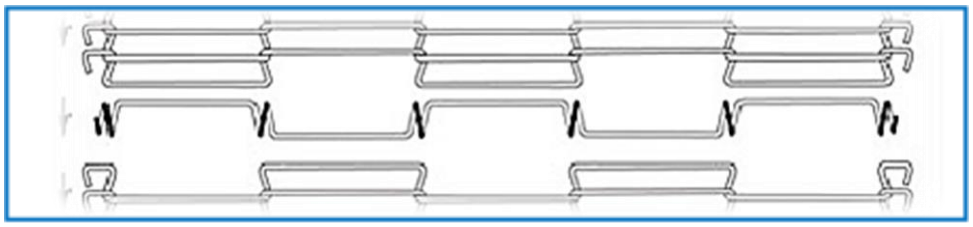

Placez le brin « EZ » entre les extrémités du tapis à fermer. Aligner les espaces avec le tapis.

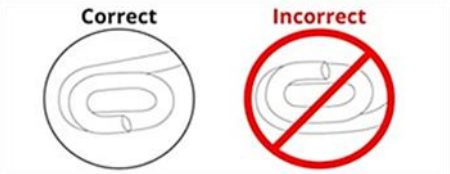

Assurez-vous que le brin « EZ » soit présenté dans le bon sens.

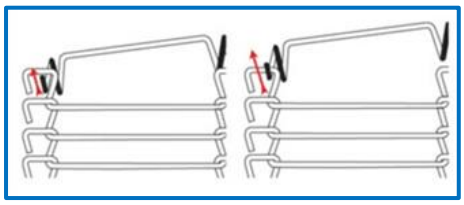

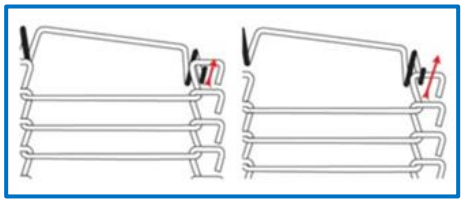

Placer les boucles du brin « EZ » dans les 2 lisières du tapis à gauche et à droite.

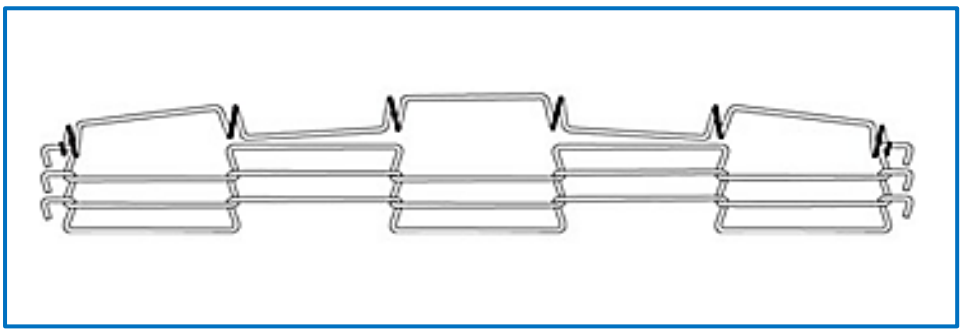

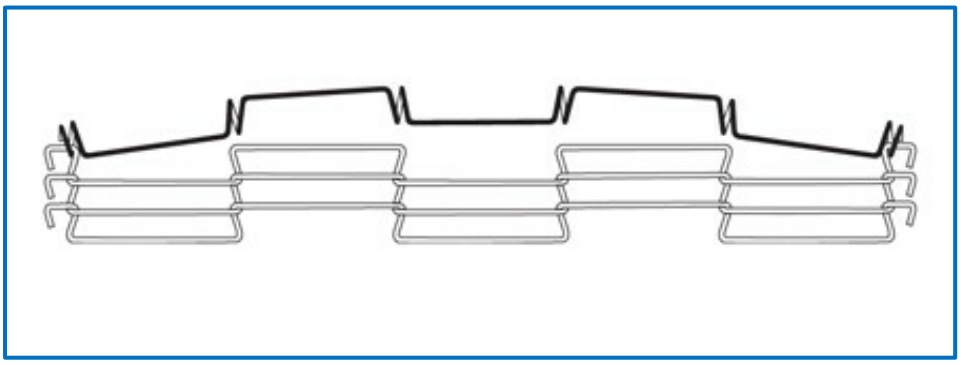

Maintenant que vous avez accroché les boucles aux lisières, faite tourner le brin « EZ » de 180° ou ½ tour.

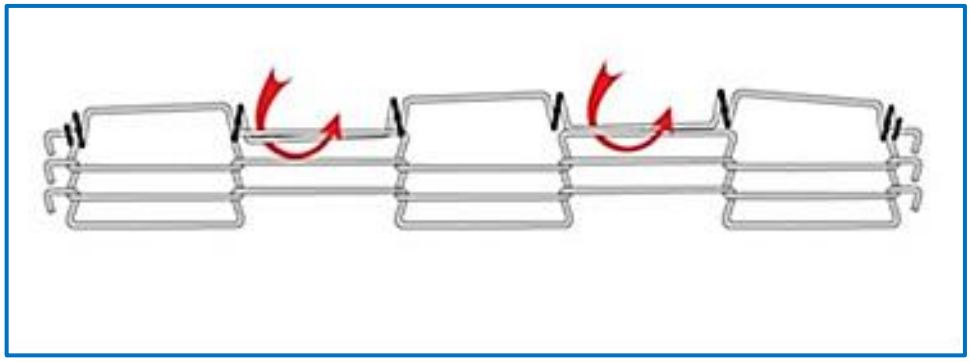

Tourner et insérer le second espace du brin « EZ » à travers l'espace du tapis et répéter l'opération sur tous les autres espaces. Faire encore un ½ tour du brin.

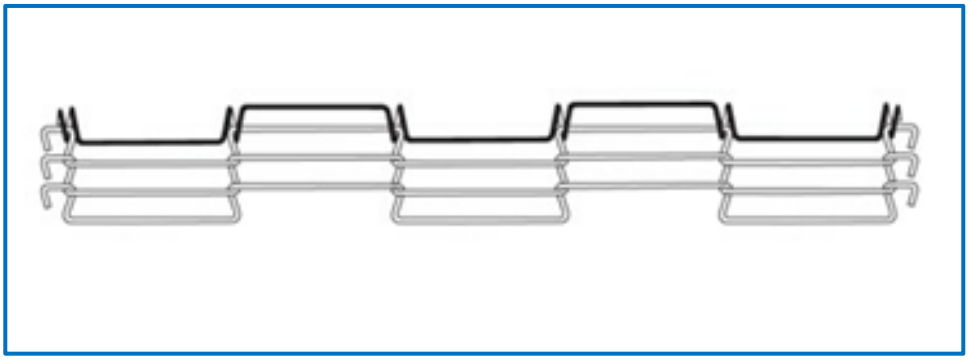

Votre brin « EZ » est en place sur la première partie de votre tapis

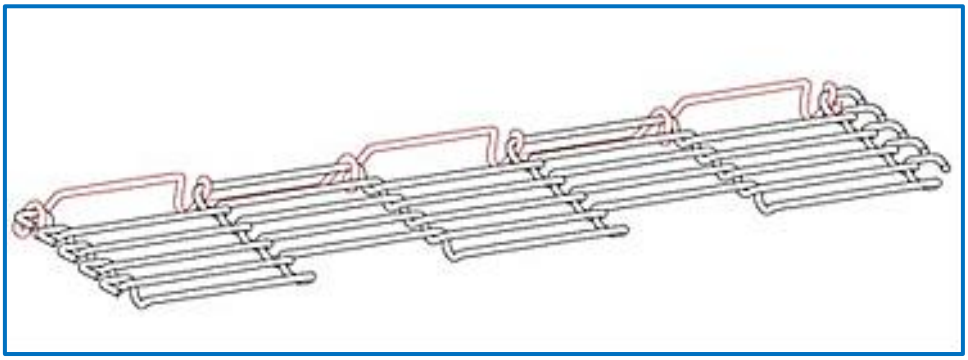

Lorsque votre brin « EZ » est placé dans les espaces appropriés sur la totalité de la largeur de votre tapis, faite tourner le brin de ¼ de tour ou de 90°.

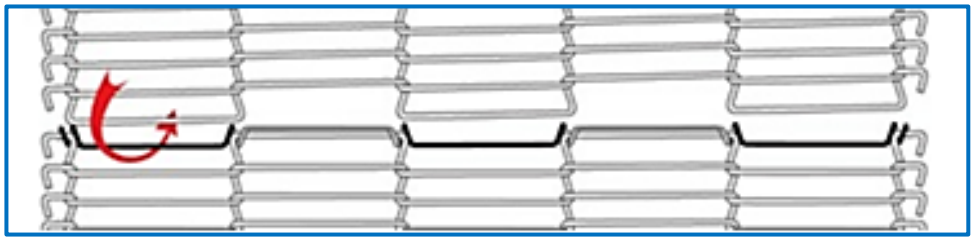

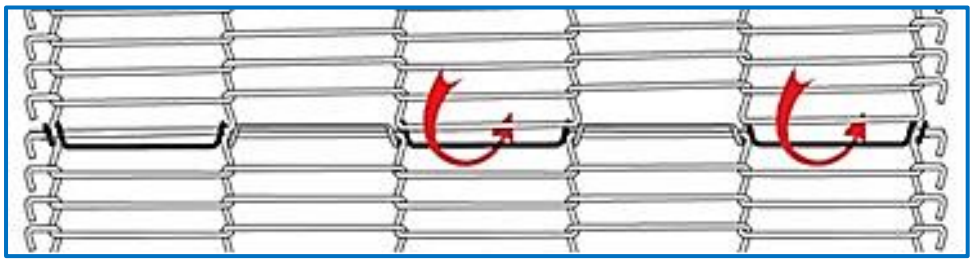

Prenez la moitié supérieure du tapis et accrocher le premier espace à travers l'espace du brin « EZ », puis répétez l'opération sur tous les autres espaces du tapis

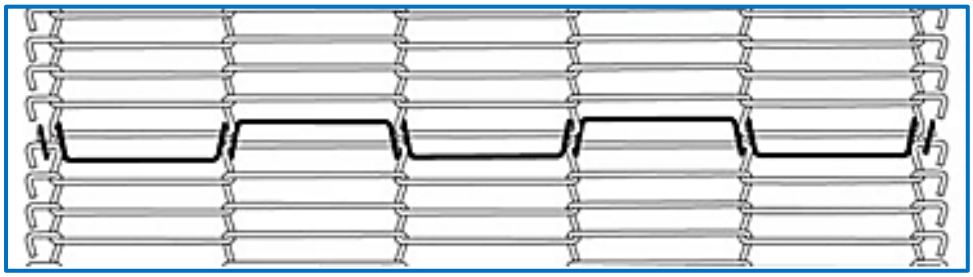

Votre brin « EZ » est en place il ne reste plus cas le sertir au tapis (voir ci-après).

La pince à sertir les brins « EZ »

Insérez le bord biseauté de l'insert dans la fente de la mâchoire en poussant avec votre index jusqu'à ce que vous entendiez un déclic indiquant que l'insert est verrouillé en place. Assurez-vous d'utiliser l'insert correspondant à votre tapis.

Réf des inserts	Correspondances des tapis
42x.050	Diamètre de fils 1.27mm Pas 7.26mm
42x.062	Diamètre de fils 1.60mm Pas 7.26mm
32x.082	Diamètre de fils 2.08mm Pas 9.60mm
24x.072	Diamètre de fils 1.83mm Pas 12.7mm
24x.092	Diamètre de fils 2.35mm Pas 12.7mm

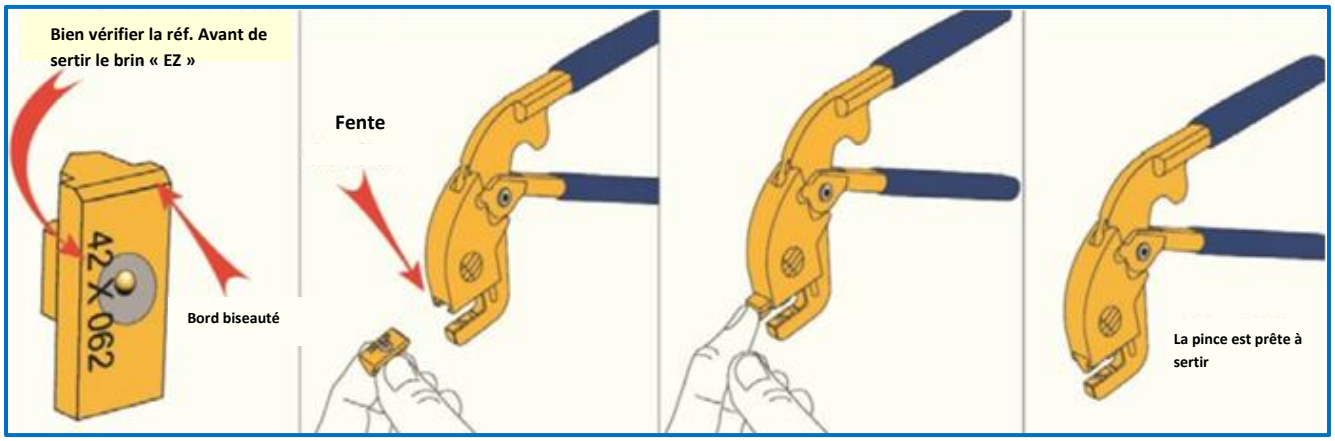

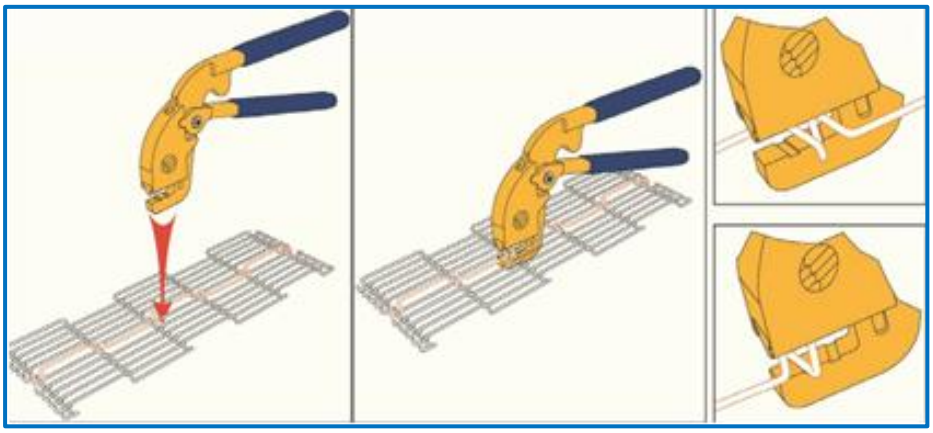

En commençant par le centre du tapis à sertir, insérez la mâchoire inférieure de la pince de sertissage dans le brin. Faire correspondre le fil en « Z » avec la rainure correspondante sur la mâchoire inférieure de la pince de sertissage et sertir. Déplacez la pince vers l'extérieur, Insérez la mâchoire inférieure dans le fil en « Z » suivant, en faisant coïncider le fil en « Z » avec la rainure correspondante sur la mâchoire inférieure de la pince et sertir. Répétez sur l'ensemble du brin « EZ ».